Gwint 20/410

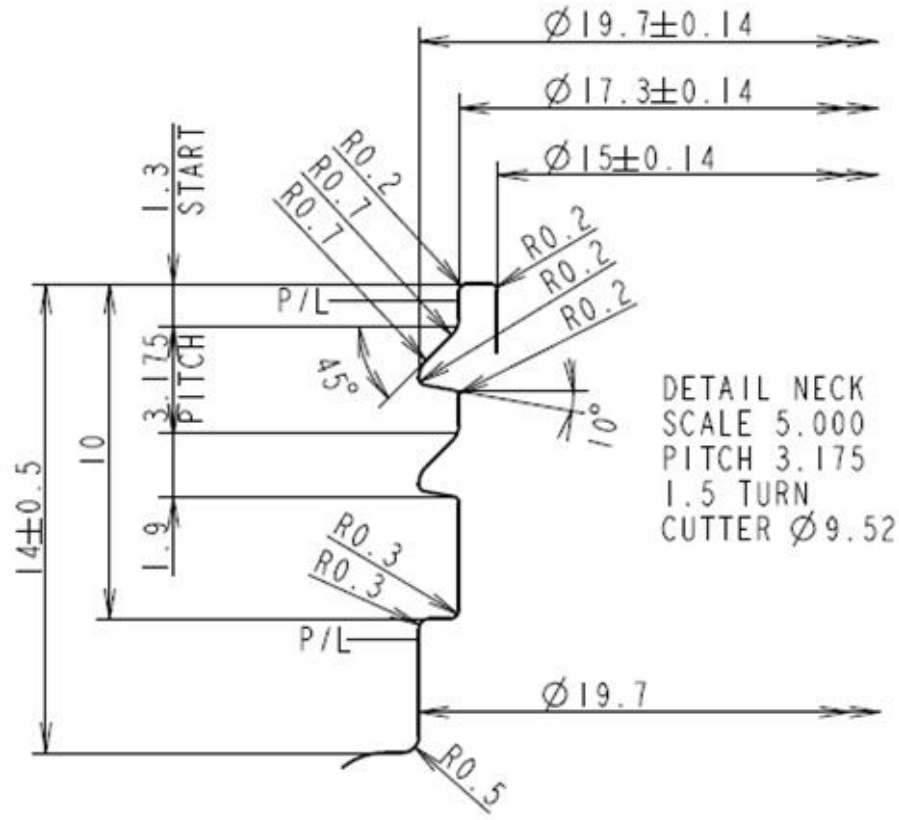

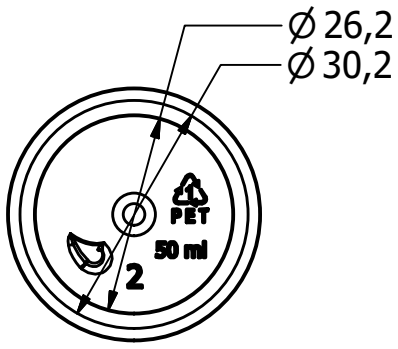

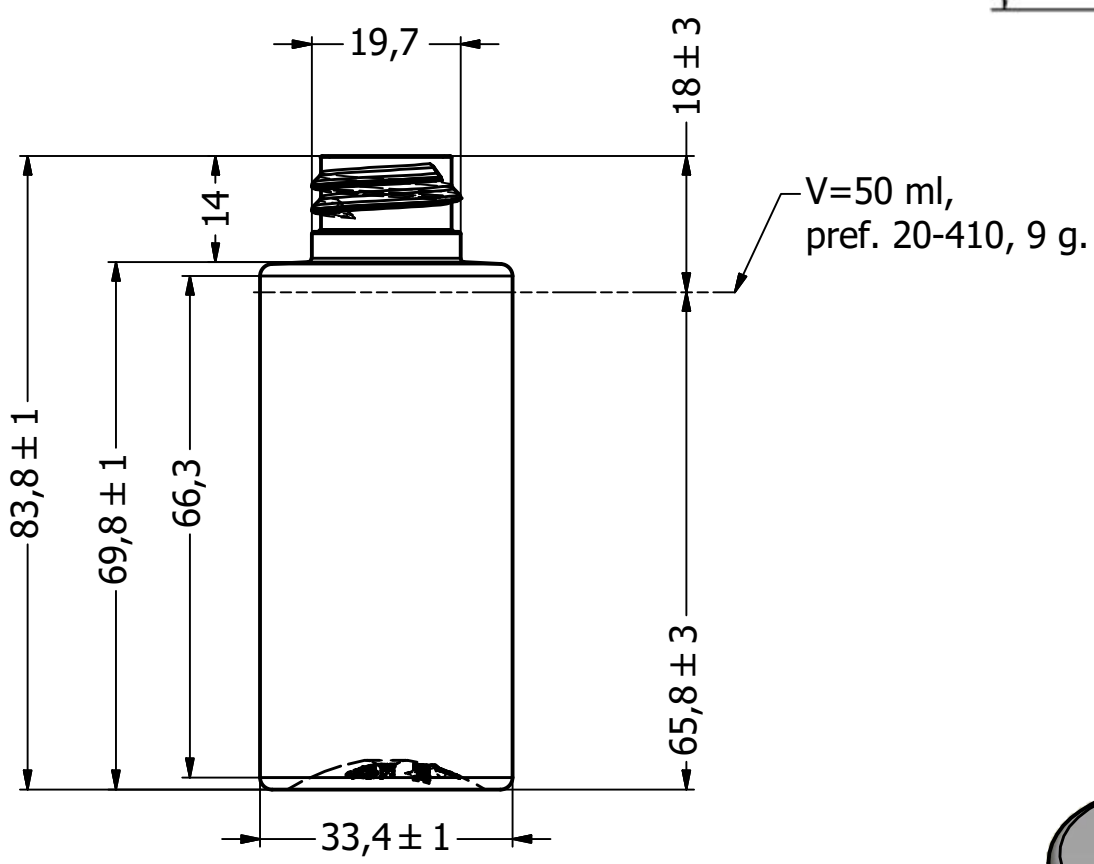

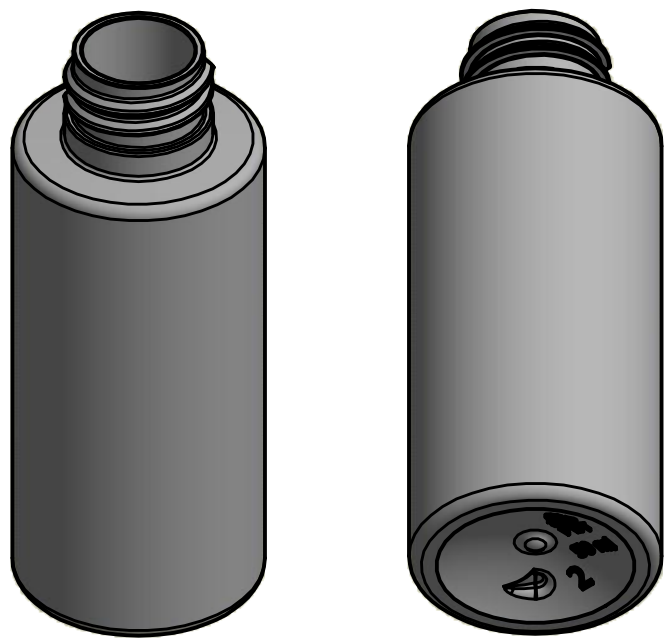

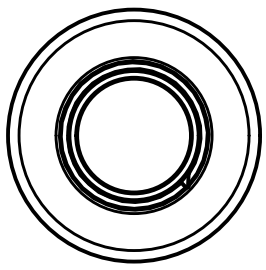

Zaprojektowany przez	Sprawdzony przez	Zatwierdzony przez	Data		Data 2021.01.25.	
				Cylinder V=50ml zmiana gramatury preformy		
				Preforma 20/410 - 9 g.	Wydanie W-2	Arkusz 1 / 2
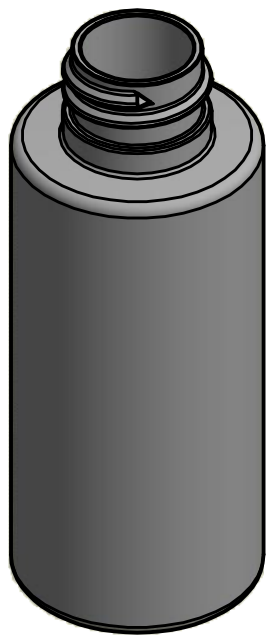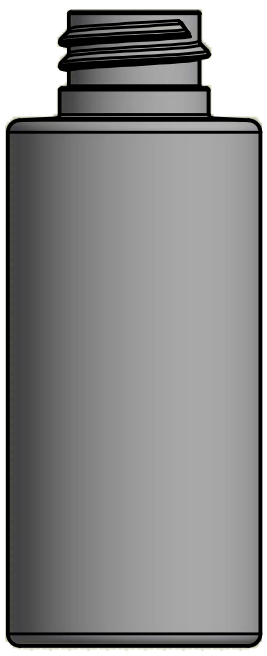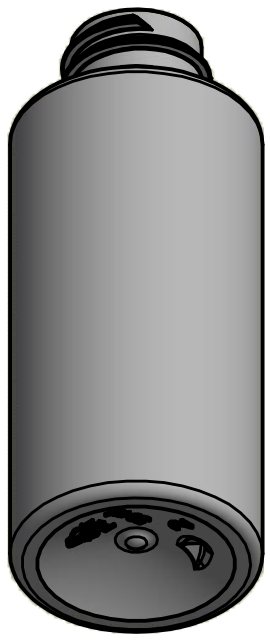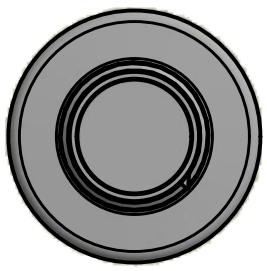
PET
50 ml
2